FICHA TÉCNICA
MÁQUINA DE CAMPAÑA DE VACÍO

VM53

DESCRIPCIÓN

El modelo VM53 está fabricado íntegramente en acero inoxidable AISI304, equipado con una bomba de 25m³/h, con panel de control digital, sensor de vacío, equipable con doble barra de sellado e inyección de gas inerte. Se caracteriza por su extrema robustez, facilidad de uso y atención al detalle. El estándar de calidad y fiabilidad de la máquina de envasado y sus componentes es el resultado de más de veinte años de presencia y amplia difusión en el mercado global de este modelo, en todas las áreas y en todos los sectores.

BARRA DE SELLADO 455-520 mm

BOMBA DE VACÌO 25 m³/h

SENSOR DE VACIO

CE

According to: Standard EN/IEC 60335-1

Safety assured by accredited third-party certification body!

CARACTERISTICAS

- Bomba de vacío de palas rotativas, lubricada con aceite, velocidad nominal 25 m³/h;
- Control de nivel de vacío a través de un sensor de alta precisión;
- Vacío máximo 99,95% (0,5 milibares);
- Barra de sellado frontal de 455 mm, fácilmente extraíble para su limpieza y barras de sellado delantera y trasera de 455 mm o barras laterales de 520 mm (disponibles como opcion); alta presión de soldadura (más de 200 kg con 99% de vacío);
- Dispositivo de elevación de barra de sellado extraíble, con tapa de sellado para la limpieza de la cuba;
- Panel de control digital con 9 teclas y pantalla de 3 dígitos;
- 10 programas editables;
- Programa de envasado al vacío en contenedores;
- Intensidad de sellado ajustable;
- Programa de deshumidificación de aceite de bomba "H2Out";
- Alarma de cambio de aceite reiniciable;
- Medidor de vacío analógico para mostrar el nivel de vacío;
- AISI304 Cámara de vacío de acero inoxidable con constante de 2,5mm de espesor;
- Cuerpo de máquina de acero inoxidable AISI304;
- Drenaje de aceite de bomba de fácil acceso;
- Tapa de PMMA (plexiglás) de alto espesor con bordes pulidos y redondeados; se abre automáticamente al final del ciclo;
- Bisagras de aluminio cromado fundido a presión;
- Sistema de protección de soldadura térmica;
- 3 placas de llenado de PE para el ajuste del producto y acelerar del ciclo.

OPCIONAL

- Barras de sellado dobles de 455 mm o 520 mm;
- Recorte de sobrante o doble sellado;
- Inyección de gas inerte con 2, 2+2 o 3+3 boquillas;
- Retorno de aire "Softair" al final del ciclo;
- "Easy" - accesorio para aspiración externa en bolsas gofradas.

ACCESORIOS (NO INCLUIDOS)

- Bolsas para almacenamiento, cocina y "cook & chill"; bolsas gofradas;
- Cuña de acero inoxidable para el envasado de líquidos;
- Contenedores de vacío de acero inoxidable.

PROYECTO	FECHA	APROBADO
ARTICULO	CANT.	

MÁQUINA DE CAMPAÑA DE VACÍO VM53

ACTUALIZADO A: 26/06/2023

ORVED S.P.A.
Via dell' Artigianato, 30
30024 Musile di Piave (VE) - ITALY - www.orved.it

Servicio de asistencia técnica: assistenza@orved.it
Servicio de ventas: orved@orved.it

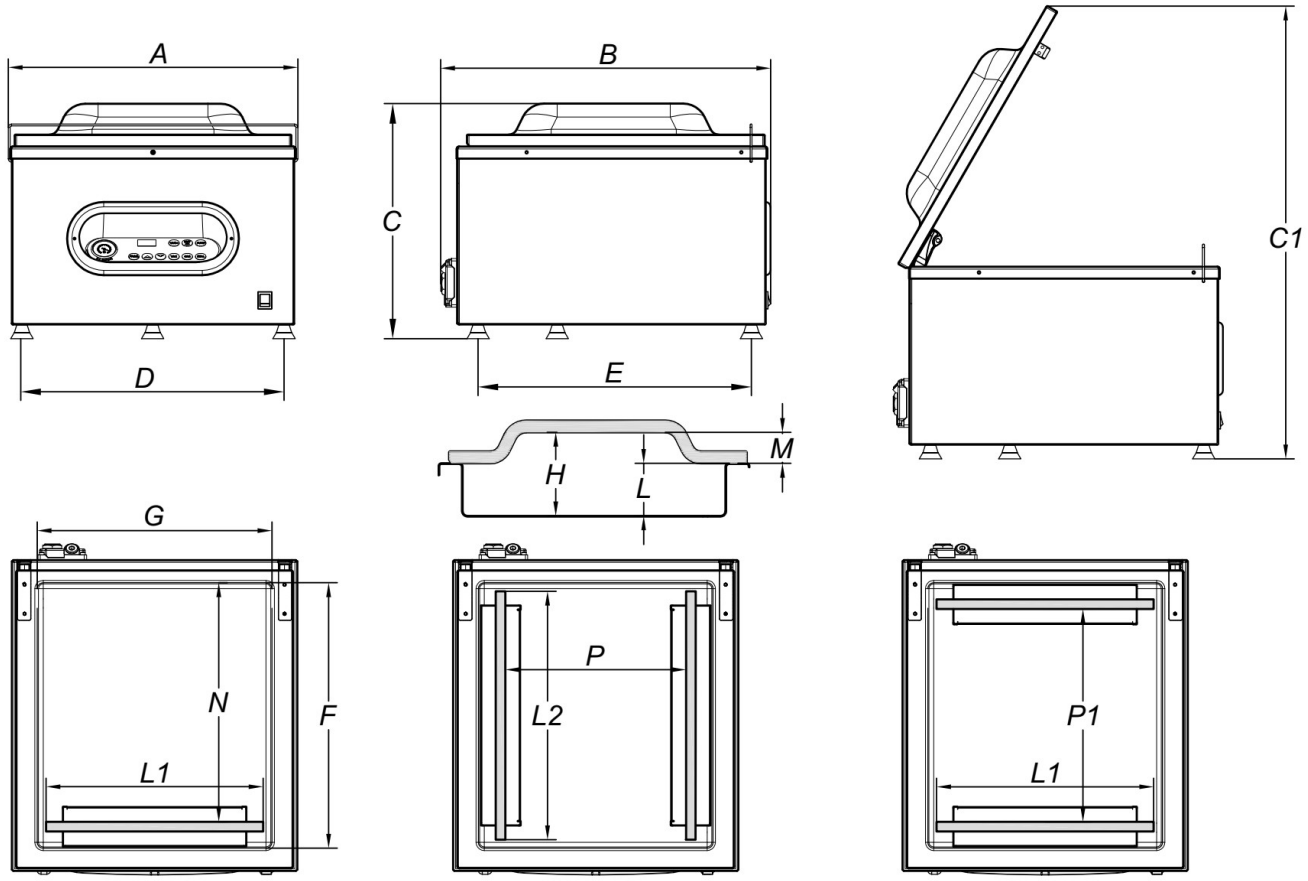

DATOS TÉCNICOS

Largo de soldadura L1	**mm**	455
Largo de soldadura L2	**mm**	520
Capacidad nominal bomba	**m³/h**	25
Presión final	**mbar**	0,5
Tamaño De La Cámara (FxGxH)	**mm**	556x492x175
Espacio útil de la cámara (N)	**mm**	500
Espacio útil de la cámara (P)	**mm**	380
Espacio útil de la cámara (P1)	**mm**	446
Profundidad del tanque (L)	**mm**	110
Volumen de la cámara	**Lt**	37,5
Potencia nominal	**W**	1200
Alimentación electrica/Frecuencia/Fases	**V/Hz**	220-240V / 50-60Hz / 1Ph+N+PE
Cable de alimentación y enchufe eléctrico		3m / Schuko
Electricidad nominal	**A**	5,2
Estructura		Acero inoxidable (AISI304)
Material del tanque		Acero inoxidable (AISI304)
Material de la tapa		PMMA (plexiglas)
Huella máxima (AxBxC)	**mm**	607x692x493
Altura máxima con tapa abierta (C1)	**mm**	948
Distancia entre apoyos (DxE)	**mm**	552x573
Peso con estantes	**kg**	96
Nivel de ruido	**dB(A)**	57
Condiciones ambientales: temp (min-max)	**°C**	12-40